MODULO D'ORDINE / PREVENTIVO PER PRODOTTO ASSEMBLATO

MONOBLOCCO H• BOX 2 - SISTEMA INFISSO FILOMURO - SPALLA TERMICA - BATTUTA TELESCOPICA 70/40mm

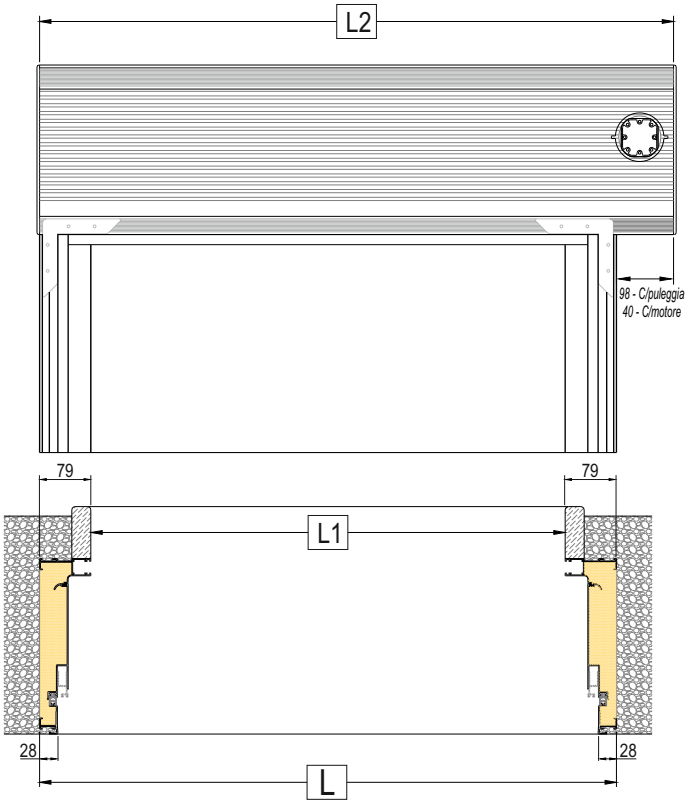

ORDINE ☐ **PREVENTIVO** ☐

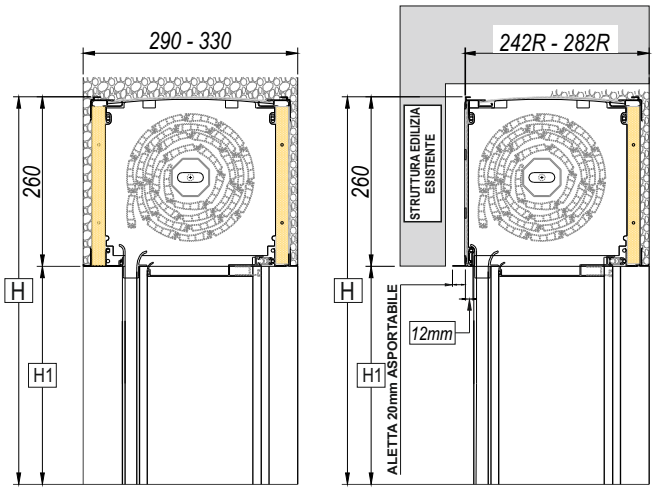

CASSONETTO STANDARD ☐

CASSONETTO RISTRUTTURAZIONE ☐

SERRAMENTISTA:	**EMAIL:**	**TELEFONO:**
CLIENTE:	**ORDINE DEL:**	**CONSEGNA:**

H•BOX2 - COLORE:

TAPPARELLA SI ☐ | **TIPO:** | **COLORE:** | **MONTATA:** SI ☐ NO ☐

☐ L ☐ L1 ☐ L2 ☐ H ☐ H1

TAPPARELLA NO ☐

PER CORREDARE LE GUIDE DELLO SPAZZOLINO ADEGUATO SEGNA IL TIPO CHE VERRA MONTATO

☐ 14x55 - Alluminio ☐ 9x45 - Alluminio ☐ PVC

N°	LARGHEZZA	ALTEZZA	SPESSORE MURO	PULEGGIA Dx	PULEGGIA Sx	MOTORE Dx	MOTORE Sx
				☐	☐	☐	☐
				☐	☐	☐	☐
				☐	☐	☐	☐
				☐	☐	☐	☐
				☐	☐	☐	☐
				☐	☐	☐	☐
				☐	☐	☐	☐
				☐	☐	☐	☐
				☐	☐	☐	☐
				☐	☐	☐	☐
				☐	☐	☐	☐
				☐	☐	☐	☐
				☐	☐	☐	☐
				☐	☐	☐	☐

NOTE: